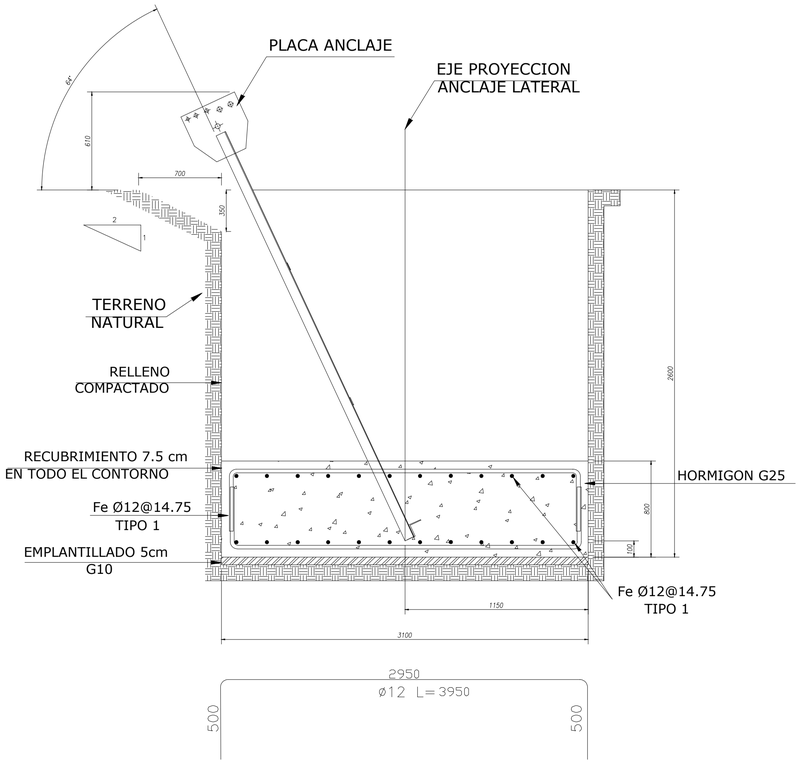

ELEVACION FUNDACION LATERAL

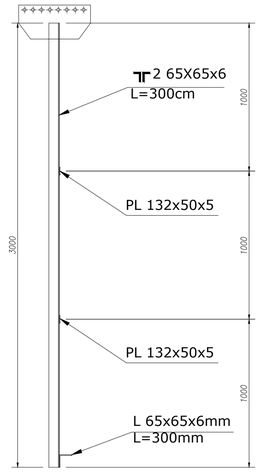

ANCLAJE LATERAL
PROYECTADO

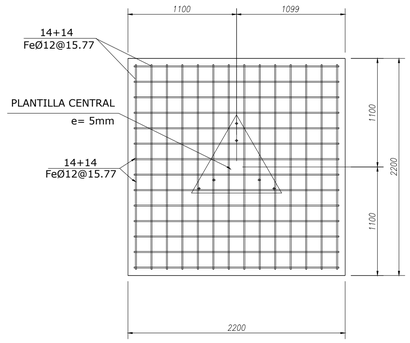

SECCION A - A
PROYECTADO

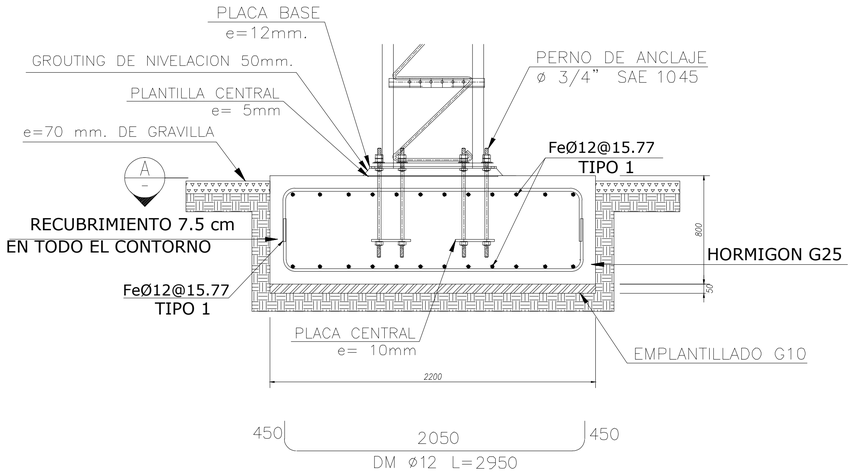

ELEVACION FUNDACION CENTRAL

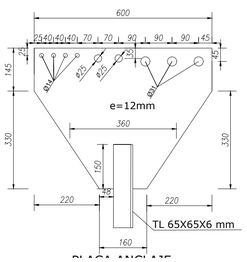

PLACA ANCLAJE
PROYECTADA
3 UNIDADES

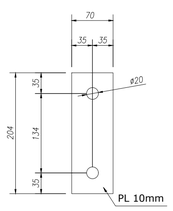

PLACA CENTRAL

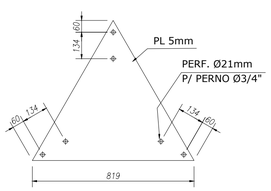

PLANTILLA CENTRAL

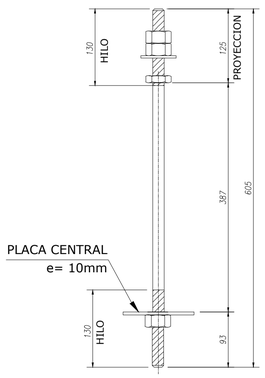

PERNO ANCLAJE CENTRAL
Ø 3/4"
6 UNIDADES

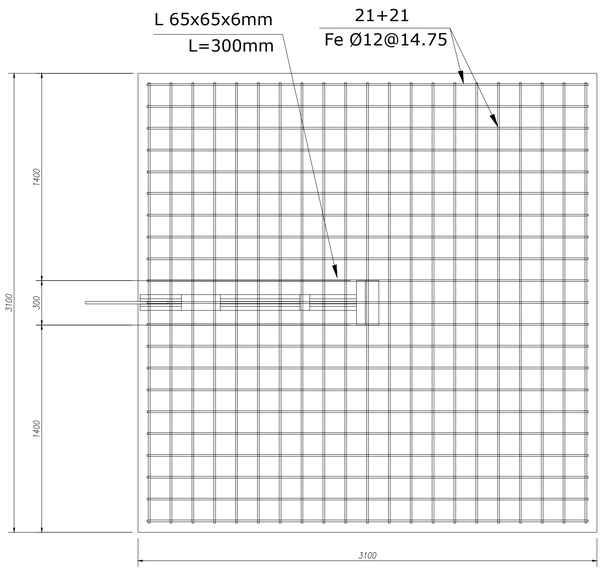

PLANTA FUNDACION LATERAL F1
PROYECTADO

CUBICACION DE ENFIERRADURAS

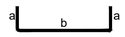

TIPO 1

TIPO	Fe Ø (mm)	CANTIDAD	DIMENSIONES (cm)				LONGITUD BARRAS	
			a	b	c	d	UNITARIA(cm)	TOTAL(m)
FUNDACION CENTRAL.								
1	12	28	45	205	--	--	295	82.6
1	12	28	45	205	--	--	295	82.6
FUNDACION MUERTO DE ANCLAJE (CANTIDAD:3)								
1	12	42	50	295	--	--	395	165.9
1	12	42	50	295	--	--	395	165.9

CUBICACION MUERTO DE ANCLAJE	
EXCAVACION	25.84 m3
HORMIGON G10	0.48 m3
HORMIGON G25	7.69 m3
RELLENO	17.67 m3

CUBICACION FUNDACION CENTRAL	
EXCAVACION	4.1 m3
HORMIGON G10	0.24 m3
HORMIGON G25	3.86 m3

CUBICACION PERNO DE ANCLAJE				
ELEMENTO	DIAMETRO	LARGO	CANTIDAD	SOBRESALE
PERNO ANCLAJE SAE 1045	3/4"	605 mm	6	125 mm
TUERCA 3/4"	3/4"	-	24	-
GOLILLA 3/4"	3/4"	-	6	-
PLACA 204X70x10 mm	-	-	3	-

CUBICACION PALETA DE ANCLAJE							
ELEMENTO	CANTIDAD	LARGO (mm)	ANCHO (mm)	ESPESOR (mm)	KG/MT	PESO UNIT (Kg)	PESO TOTAL (Kg)
ANGULO 65X65X6	6	3000			5.66	16.98	101.88
ANGULO 65X65X6	3	300			5.66	1.7	5.1
PLACA 132X50X5	9	132	50	5	2	0.3	2.7

RESUMEN CUBICACIÓN ACERO		
ACERO a 630 - 420H	LARGO (Mt)	PESO (Kg)
BARRA Ø 12 mm	1.160,6	1.030
TOTAL		1.030

NOTAS GENERALES

1.-DIMENSIONES EN MILIMETROS

2.-HORMIGON fc'=250 Kg/cm² (CALIDAD G25 90% NIVEL DE CONFIANZA).

3.-ACERO DE REFUERZO A630-420H

4.-TODOS LOS RECUBRIMIENTOS 7.5 cm

5.-RELLENO:

-EL PROCESO DE RELLENO, SE DEBE REALIZAR EN CAPAS DE NO MAS DE 20cm AL 90% PM CON MATERIAL ESTABILIZADO.

6.-PERNOS DE ANCLAJE:

6.1.- ANGULACION Y POCISION DEFINIDOS POR PLANOS. EL PERNO DE ANCLAJE CENTRAL DEBE ESTAR AMARRADO AL CANASTILLO CON EL FIN DE IMPEDIR DESPLAZAMIENTO DE LA FUNDACION CENTRAL DURANTE EL HORMIGONADO.

6.2.-EL HILO DEBERA SER PROTEGIDO ANTES DE CONCRETAR.

6.3.-CALIDAD DE LOS PERNOS DE ANCLAJE SAE 1045

7.-CONDICIONES GENERALES DE FABRICACION, TRANSPORTE, COLACION,CURADO Y DESCIMBRE, SEGUN NCH 170 OF 16.

8.-EL SELLO DE FUNDACION DEBERA SER RECIBIDO POR UN MECANICO DE SUELO O INGENIERO CIVIL REPONSABLE.

9.-ESTE DISEÑO NO CONTEMPLA LA PRESENCIA DE NAPA FREATICA CERCANA AL SELLO DE FUNDACION, EN CASO DE APARECER CONSULTAR A LA I.T.O. Y AL CALCULISTA.

10.-EN CASO DE REALIZAR EXCAVACIONES A MAQUINA, LOS ULTIMOS 0.3 mm. ANTES DE LLEGAR AL SELLO DE EXCAVACION DEBERA REALIZARSE MANUALMENTE CON EL PROPOSITO DE OBTENER UN SELLO LIBRE DE MATERIAL SUELTO, REMOVIDO O PERTURBADO.

Nº rev.	Revisión	Descripción de revisión	Fecha revisión

PROYECTO:

TÍTULO DIBUJO: CV 60 FUNDACION

CONSTRUCTOR: INCOSERV

Diseñador:
Fecha: 21.03.2023
Escala: Ver vista

Tekla Structures

MATERIAL: A36, SALVO INDICACIÓN
CALIDAD TORNILLOS 8.8, SALVO INDICACIÓN
SOLDADURAS ◺ 4 , SALVO INDICACIÓN
PROYECCIÓN

INCOSERV MODELAMOS TU FUTURO

NUMERO DE PROYECTO: ICS-C-XXX-2022
LÁMINA:
Tamaño: A1
ESTADO: