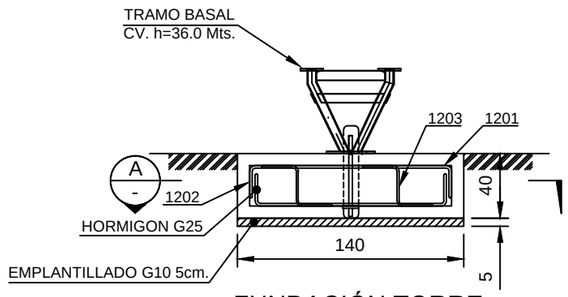

FUNDACIÓN TORRE
ESCALA: S/E

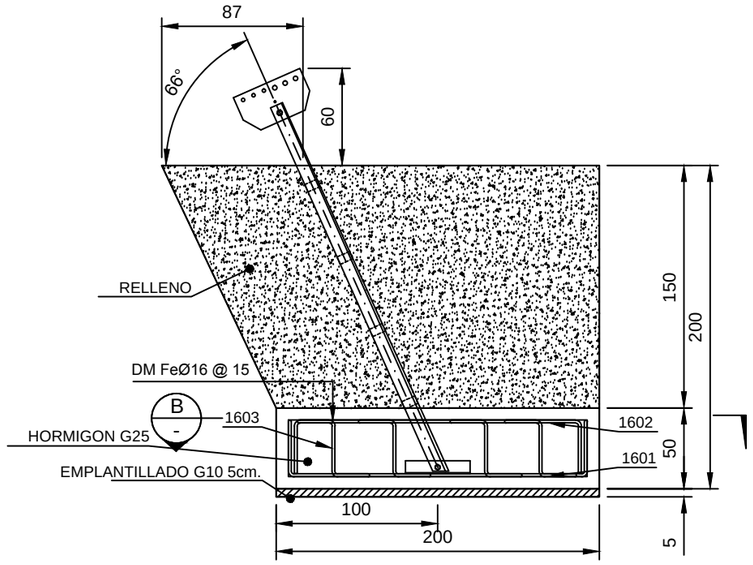

DETALLE MUERTO DE ANCLAJE (x3)
ESCALA: S/E

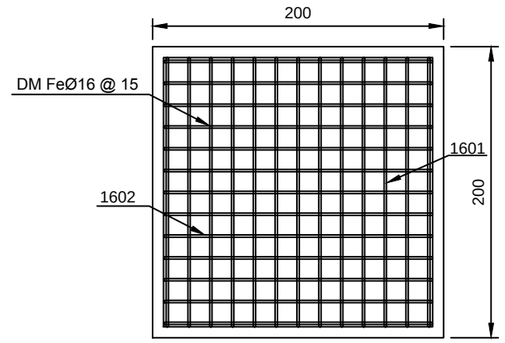

SECCION B
ESCALA: 1:20

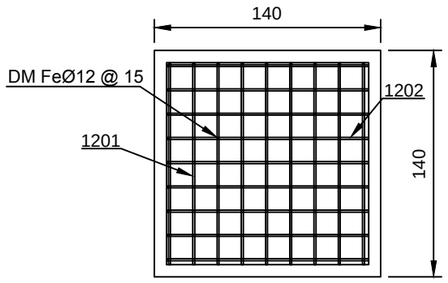

SECCION A
ESCALA: 1:20

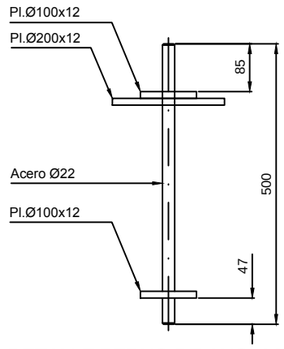

DETALLE PERNO DE ANCLAJE
CANT:1

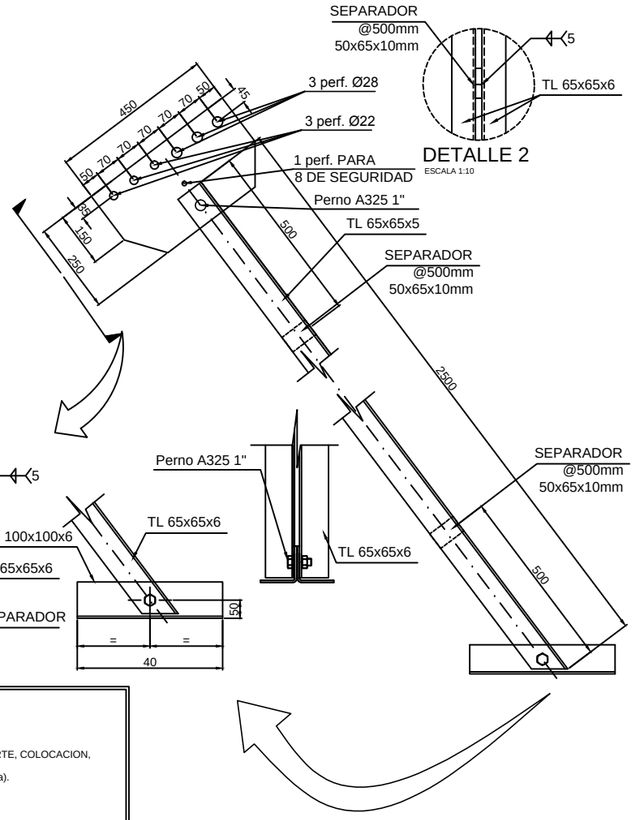

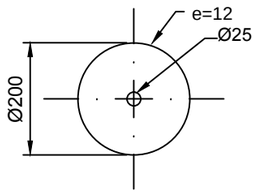

PLACA 2
CANT:1

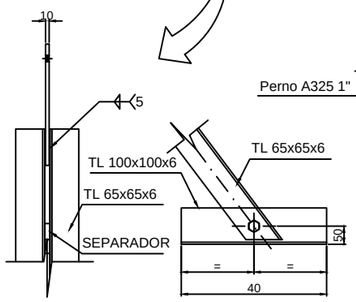

LANZA DE ANCLAJE
CANT:3

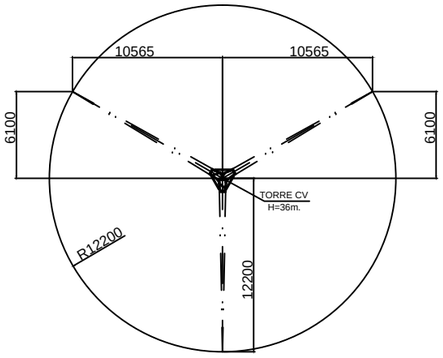

PLANTA GENERAL DE TORRE Y ARIOSTRES
ESCALA: S/E

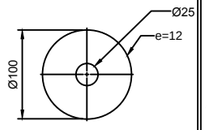

PLACA 1
CANT:1

NOTAS GENERALES

1.- DIMENSIONES EN CM.

2.- HORMIGONES
- CONDICIONES GENERALES DE FABRICACION, TRANSPORTE, COLOCACION, CURADO Y DESCIMBRE, SEGUN Nch 170 Of 85.
- HORMIGON GRADO G25 NIVEL CONFIANZA 95%. (fc=25MPa).
- EMPLANTILLADO GRADO G10 NIVEL
- RECUBRIMIENTOS MINIMOS HORMIGONES:

FUNDACION TORRE = 7,5cm.
FUNDACION MUERTO DE ANCLAJE = 7,5cm.

3.- ACERO REFUERZO HORMIGON ARMADO: A630-420H.

4.- PERNOS DE ANCLAJE CALIDAD SAE 1045 COLD-DRAWN
PARA LA UBICACION DE LOS PERNOS SE DEBERA USAR LA PLANTILLA Y PLANOS DE FABRICACION DE TORRE CONTRAVENTADA SUMINISTRADO POR MER-CHILE

5.- EN CASO DE NECESIDAD DE TRASLAPAR LAS BARRAS DE ACERO, OBEDECER TRASLAPO MÍNIMO DE 50 Ø CON TRASLAPO ALTERNADO ENTRE LAS PIEZAS.

6.- ACEROS:
-ACEROS PERFILES (LAMINADO): CALIDAD A37-24ES
-PLANCHAS DE CONEXIÓN: CALIDAD ASTM A36

7.- RELLENO:
-EL PROCESO DE RELLENO, SE DEBE REALIZAR EN CAPAS DE NO MAS DE 20CM AL 95% PROCTOR MODIFICADO CON MATERIAL ESTABILIZADO.
PESO RELLENO 1700 KG./M3.

SUELO DE FUNDACION CARACTERISTICAS		
CAPACIDAD SOP.SUELO	1,0	kg/cm²
CUBICACION FUNDACION CENTRAL		
EXCAVACION	0,88	m³
VOL. HORMIGON G10	0,10	m³
VOL. HORMIGON G25	0,78	m³

CUBICACION MUERTOS ANCLAJE (x1)		
EXCAVACION	9,26	m³
VOL. HORMIGON G10	0,20	m³
VOL. HORMIGON G25	2,00	m³
RELLENO	7.06	m³

RESUMEN DE CUBICACION (Fe)		
BARRAS A 630-420H	LARGO (Mt.)	PESO (Kg.)
BARRA Ø12 mm.	65,60	58,25
BARRA Ø16 mm.	406,80	642,74
BARRA Ø18 mm.	----	----
TOTAL		700,99

PERNO DE ANCLAJE TORRE SAE 1045							
CANTIDAD	1	DIAMETRO	7/8"	LARGO	460 mm.	SOBRESALE	110 mm.

CUBICACION LANZA DE ANCLAJE

ITEM	CANTIDAD TOTAL	DENOMINACION	LARGO mm.	ANCHO mm.	ESPESOR mm.	KG./MT.	PESO UNIT. Kg.	PESO TOT. Kg.
1	**3**	**LANZA DE ANCLAJE**						
2	6	ANGULO 65x65x6	2500			5,21	13,025	78,150
3	6	ANGULO 100x100x6	400			9,26	3,704	22,224
4	12	SEPARADOR 50x65x10	50	65	10		0,260	3,120
5								**103,494**

CUBICACION DE ENFIERRADURAS

MARCA	TIPO	Fe Ø (mm)	CANTIDAD	DIMENSIONES PARCIALES (cm) (POR TIPO)				LONGITUD DE BARRAS	
				a	b	c	d	UNITARIA (cm.)	TOTAL (m.)
FUNDACION DE TORRE H.A.									
1201	1	12	18	25	125	--	--	175	31,50
1202	1	12	18	25	125	--	--	175	31,50
1203	2	12	4	20	25	--	--	65	2,6
FUNDACION MUERTO DE ANCLAJE H.A. (CÀNTIDAD: 3)									
1601	1	16	26	35	185	--	--	255	66,30
1602	1	16	26	35	185	--	--	255	66,30
1603	2	16	4	20	35	--	--	75	3,00

REVISIONES

N°	DESCRIPCION	DIBUJO	REVISO	FIRMA	FECHA
A	EMITIDO PARA REVISION INTERNA	M.V.C.	H.P.F.		21/03/2022
B	MODIFICACION FUNDACION	M.V.C.	H.P.F.		24/03/2022
C					
D					
E					
F					
G					

CODIGO	MARCA

N° DE PLANO: FUNDACION TCV H36Mts_Rev_A

APROBO	H. PIZARRO F.	24/03/2022
PROYECTO	M. VALENZUELA C.	24/03/2022
REVISO	H. PIZARRO F.	24/03/2022
DIBUJO	M. VALENZUELA C.	24/03/2022

PROYECTO: WOM

CONTENIDO: FUNDACION TCV H36Mts.

DIRECCION: JORGE HIRMAS N°2560 CONDOMINIO MEGACENTRO | COMUNA: RENCA | CIUDAD: SANTIAGO

MER Telecom
Wireless Solutions Integrator
MER INFRAESTRUCTURA CHILE S.A.
TELEFONO: 56-02-3430570

REVISION	FECHA EMISIÓN	LAMINA
B	MARZO 2022	1 de 01